КЛАССИФИКАТОР ОБОЗНАЧЕНИЯ

Затвор дисковый с мягким уплотнением по седлу

28. 1 2. 100. X. X. X.

- Тип присоединения
- Материал диска
- Тип уплотнения седла
- Диаметр условного прохода (мм)
- Тип привода
- Условное давление (кгс/см²)
- Тип затвора

Тип затвора

28 – чугунный

29 – стальной

Условное давление

1 – 10 кгс/см^2

2 – 16 кгс/см^2

Тип привода

0 – голый вал

1 – рукоятка

2 – редуктор червячный

3 – электропривод

4 – пневмопривод

Тип уплотнения седла

E – EPDM

N – NBR

V – Viton

P – PTFE

Материал диска

1 – чугун с покрытием

2 – сталь нержавеющая

Тип присоединения

1 – межфланцевый

2 – фланцевый

Используются в системах тепло и водоснабжения, в конденсатных и других системах с неагрессивными и агрессивными рабочими средами. Применение затворов данной серии для конкретной среды и конкретных условий эксплуатации согласовывается с заводом изготовителем.

Технические характеристики:

- DN от 40 до 1200 мм
- PN до 16 кгс/см^2
- Рабочая среда: воздух, горячая и холодная вода, неагрессивные и агрессивные жидкости
- Температура: от -10°С до +110°С (для EPDM)
  от -40°С до +180°С (для PTFE)
- Тип присоединения: межфланцевое, фланцевое.
- Положение на трубопроводе любое

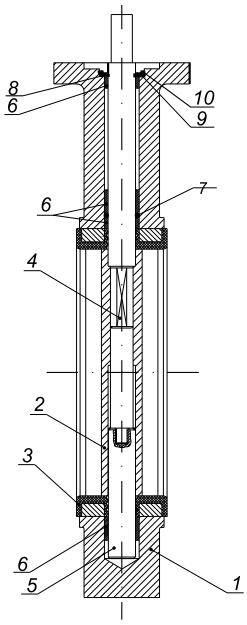

№	Наименование	Материал серия 28	Материал серия 29
1	Корпус	Чугун ВЧ40	Сталь 20 Сталь нержавеющая 12Х18Н10Т
2	Диск	Чугун ВЧ40 никелированный Сталь 08Х18Н10 Сталь 10Х17Н13М2Т	Сталь 08Х18Н10 Сталь 10Х17Н13М2Т
3	Седло	Этиленпропиленовый каучук (EPDM) Бутадиен-нитрильный каучук (NBR) Фторкаучук (Viton)	PTFE (стандарт) EPDM (по запросу)
4	Верхний вал	Сталь 40Х	Сталь 40Х
5	Нижний Вал	Сталь 40Х	Сталь 40Х
6	Вкладыш подшипника	Нейлон	Нейлон
7	О-образное кольцо	Viton	Viton
8	Полукольцо	Сталь 20	Сталь 20
9	Шайба	Сталь Ст3	Сталь Ст3
10	Предохранитель	Сталь 20	Сталь 20

Таблица величины КВ.*

	DN, мм	Угол открытия затвора, град								
		10°	20°	30°	40°	50°	60°	70°	80°	90°
КВ, м³/ч	50	0	0,9	6,3	14	29	53	94	116	118
	65	0	2,5	11	28	50	92	168	245	258
	80	0	5,3	22	50	90	157	282	460	510
	100	0	9,8	40	90	158	268	485	823	926
	125	0	16	70	150	263	430	766	1350	1500
	150	0	84	113	230	395	640	1096	1850	2170
	200	0	112	212	405	678	1084	1785	3045	3842
	250	20	155	309	590	989	1590	2716	4765	5014
	300	48	283	384	745	1253	2058	3742	6820	9230
	350	125	314	660	1185	2005	3222	5196	9300	10790
	400	162	413	863	1545	2622	4200	6772	12140	14081
	450	198	512	1070	1915	3249	5216	8416	15150	17842
	500	248	630	1325	2365	4015	6440	10400	18624	22030
	600	356	905	1899	3408	5778	9273	14985	26758	31780
	700	485	1236	2580	4640	7862	12628	20358	36482	43200
	750	556	1586	3420	7280	12300	18624	29372	40050	49780
	800	630	2012	5080	9700	15000	22205	34508	47580	55000

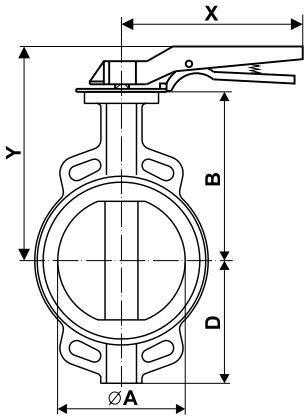

Затворы с ручкой

DN*	PN*	Артикул	A	B	D	X	Y	Вес, кг
40	16	28.2.1.40	42,4	145	75	251,2	169	3,0
50	16	28.2.1.50	52,6	161	80	251,2	174	3,2
65	16	28.2.1.65	64,4	175	89	251,2	187	3,6
80	16	28.2.1.80	78,9	181	95	251,2	193	4,0
100	16	28.2.1.100	104,1	200	114	251,2	212	4,9
125	16	28.2.1.125	123,4	213	127	251,2	225	6,3
150	16	28.2.1.150	155,96	226	139	251,2	237	7,4

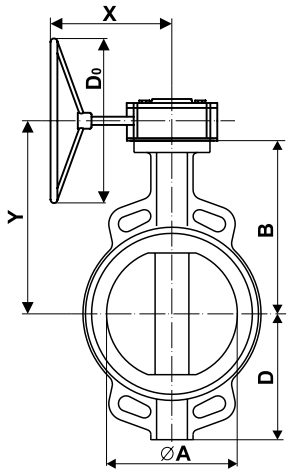

Затворы с приводом

DN*	PN*	Артикул	A	B	D	D_0	X	Y	Вес, кг
150	16	28.2.2.150	155,96	205	139	150	153,5	241,0	7,4
200	16	28.2.2.200	202,87	250	175	300	238,0	293,0	13,4
250	16	28.2.2.250	250,88	282	203	300	238,0	325,0	19,4
300	16	28.2.2.300	301,9	326	242	300	238,0	365,0	27,8
350	16	28.2.2.350	334,01	358	267	300	238,0	365,0	34,5
400	16	28.2.2.400	390,07	380	301	300	278,0	449,0	59,0
450	16	28.2.2.450	441,05	422	381	300	278,0	491,0	86,5
500	16	28.2.2.500	492,3	479	387	300	278,0	548,0	105,9
600	16	28.2.2.600	593	562	457	300	304,0	633,0	204,0
700	10	28.1.2.700	694,9	629	527	435	357,0	705,0	216,0
750	10	28.1.2.750	744,3	650	530	435	357,0	726,0	238,0
800	10	28.1.2.800	795,6	666	594	435	357,0	742,0	264,0
900	10	28.1.2.900	864,0	722	653	435	410,0	854,0	302,0
1000	10	28.1.2.1000	964,0	800	718	435	410,0	932,0	396,0
1200	10	28.1.2.1200	1160,0	941	844	435	509,0	1125,0	480,0

Таблица линейных размеров затвора, необходимых для подбора привода

DN*	PN*	C	E	F	G	N**xH	L	M	W	a	b	d	h
40	16	32	83	50	70	4x10	33	—	—	1,4	3	12,60	16
50	16	32	96	70	90	4x10	43	—	—	1,4	3	12,60	20
65	16	32	116	70	90	4x10	46	—	—	1,4	3	12,60	20
80	16	32	132	70	90	4x10	46	—	—	1,4	3	12,60	20
100	16	32	152	70	90	4x10	52	—	12	—	—	15,77	—
125	16	32	182	70	90	4x10	56	—	14	—	—	18,92	—
150	16	32	205	70	90	4x10	56	—	14	—	—	18,92	—
200	16	40	260	102	125	4x12	60	—	17	—	—	22,10	—
250	16	40	315	102	125	4x12	68	—	22	—	—	28,45	—
300	16	40	371	102	125	4x12	78	—	24	—	—	31,60	—
350	16	40	421	102	125	4x12	78	—	24	—	—	31,60	—
400	16	52	471	140	175	4x18	88	22	—	4	10	33,15	40
450	16	52	526	140	175	4x18	107	27	—	4	10	38,0	44
500	16	64	575	165	175	4x18	127	27	—	4	10	41,15	48
600	16	70	686	165	210	4x23	154	36	—	4	10	50,65	56
700	10	82	781	254	300	8x18	165	—	—	5	16	55,0	63
750	10	82	836	254	300	8x18	165	—	—	5	16	55,0	63
800	10	82	885	254	300	8x18	190	—	—	5	16	55,0	63
900	10	130	985	254	300	8x18	200	—	—	6	20	75,0	100
1000	10	130	1085	254	300	8x18	216	—	—	7	22	85,0	125
1200	10	130	1302	298	350	8x23	276	—	—	8	28	105,0	140

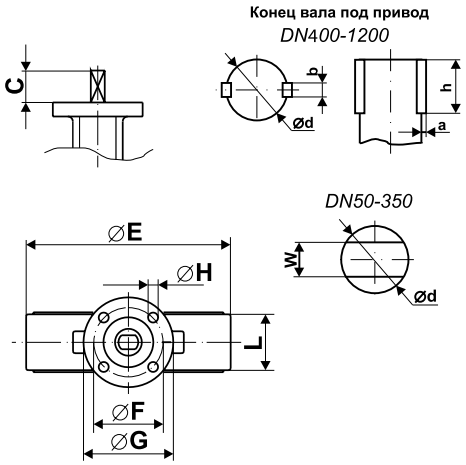

* — размерности величин, приведенные в таблицах: DN=[mm],PN=[кгс/cm²],остальные линейные размеры даны в мм
** — N - количество отверстий диаметром H.