Вентиль запорно-регулирующий с сильфонным уплотнением Р15-РМ

Описание

Регулирующие клапаны – это арматура, предназначенная для регулирования параметров рабочей среды посредством изменения расхода или проходного сечения.

Технические данные

Типоразмеры	DN15–300
Рабочая среда	вода, пар, воздух
Исполнения	Р15-РМ – запорно-регулирующий клапан с мягким уплотнением Р15-Р – регулирующий вентиль
Максимальная температура	Р15-РМ – 220 °С Р15-Р – 300 °С
Минимальная температура	-10 °С
Присоединение	Фланцевое EN 1092–2 PN16
Установка	В любом положении, направление потока должно совпадать с направление стрелки на корпусе.

Весогабаритные характеристики

DN	L, мм	h, мм	H1, мм	H2, мм	N x d	Вес, кг	Kvs, м³/ч
15	130	95	65	46	4x14	3,25	4
20	150	105	75	56	4x14	4,10	6,3
25	160	115	85	65	4x14	5,50	10,0
32	180	140	100	76	4x19	7,90	16,0
40	200	150	110	84	4x19	9,30	25,0
50	230	165	125	99	4x19	13,30	40,0
65	290	185	145	118	4x19	19,50	80,0
80	310	200	160	132	8x19	27,10	125,0
100	350	220	180	156	8x19	39,10	200,0
125	400	250	210	184	8x19	59,00	250,0
150	480	285	240	211	8x23	69,00	400,0
200	600	340	295	266	12x23	130,00	630,0
250	730	405	355	319	12x28	160,00	926,0
300	850	460	410	375	12x28	400,00	1333,0

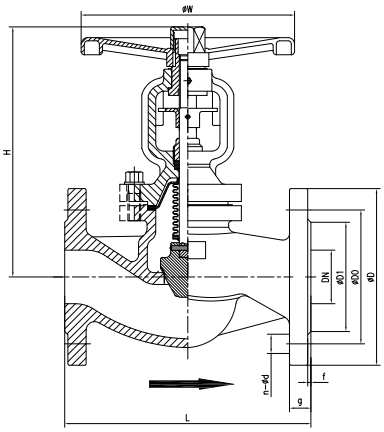

Спецификация материалов
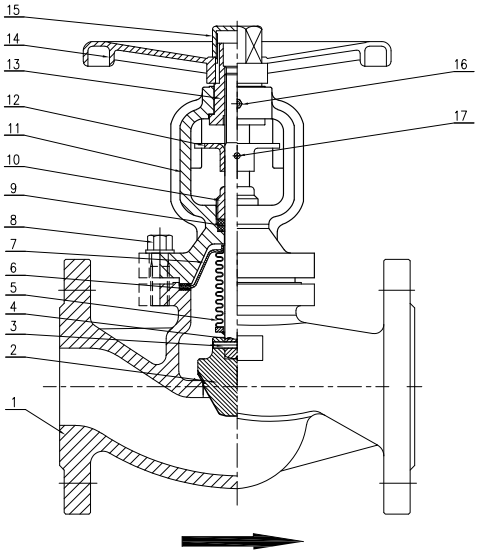
№	Наименование	Материал
1	Корпус	Чугун JL1040 (GG25)
2	Уплотнение по корпусу	Металл-по-металлу, сталь 12х13
3	Диск	Сталь 12х13
4	Сильфон	Нерж. сталь 08Х17Н13М2Т
5	Уплотнение по крышке корпуса	Графит
6	Крышка корпуса	Чугун JL1040 (GG25)
7	Болты, штифты	Сталь 12х13
8	Шток	Сталь 12х13
9	Крышка корпуса	Чугун JL1040 (GG25)
10	Штурвал	Штампованная сталь окрашенная