Описание

Конденсатоотводчик термостатический ADCA серии TH21SS обладает функцией отвода воздуха из паровых систем. Спроектирован для применения в таких системах как варочные котлы, стерилизаторы и др.
Присоединения – внутренняя резьба или фланцевое.

Основные свойства

- Постоянный отвод конденсата
- Отвод конденсата при температуре близкой к температуре парообразования
- Капсулы для охлаждения конденсата на 5 °C – 30 °C
- Удаление воздуха (постоянный отвод воздуха благодаря клапану выпуска воздуха)
- Может работать на перегретом пару
- Встроенный фильтр

Технические данные

Типоразмеры	$^1/_2$"–1"; DN15–25
Рабочая среда	Насыщенный пар
Температура рабочей среды	От -10 °C до 250 °C
Максимальное рабочее давление	21 бар
Исполнения	TH21SS, TH21SSLC, TH21/2SS
Присоединение	Внутренняя резьба ISO 7/1 Rp (BS21)
	Фланцевый по EN 1092–1 PN40 или ANSI
Установка	Рекомендуется на горизонтальном трубопроводе, допускается устанавливать в любом положении
Опции	LC – заниженная пропускная способность

Маркировка CE (Европейская директива PED)

PN16	Категория
$^1/_2$"–1"; DN15–25	SEP

Ограничения по применению

Фланцевый PN40/ANSI 300 *	Фланцевый ANSI 150 **	Температура, °C
Давление, бар	Давление, бар	
40	16	100
33,7	13,6	200
31,8	12	250
29,7	10,2	300

** В соответствии с EN1092–1:2018*
*** В соответствии с EN1759–1:2004*

Пропускная способность, кг/ч

Тип	DN	Перепад давления, бар														
		0,2	0,3	0,5	1	1,5	2	3	4	6	8	10	13	15	20	21
TH21SS	$^1/_2$"–1"; DN15–25	70	120	140	255	330	385	455	510	600	670	700	720	750	775	795
TH21SSLC	$^1/_2$"–1"; DN15–25	45	55	70	95	125	135	180	200	270	315	330	360	370	405	415
TH21/2SS	1"; DN25	140	240	280	510	660	770	910	1020	1200	1340	1400	1440	1500	1550	1590

Пропускная способность представлена для температуры конденсата на 10 °C ниже температуры насыщения (стандартная капсула mun–S)
Дополнительно могут быть поставлены капсулы mun–H (переохлаждение конденсата 5 °C), mun–L (переохлаждение конденсата 30 °C). Пропускная способность конденсата температурой 20 °C в 2–3 раза выше.

Весогабаритные характеристики

Резьбовой					PN16/40		ANSI 150		ANSI 300	
Размер	A, мм	B, мм	D, мм	Вес, кг*	E, мм	Вес, кг*	E, мм	Вес, кг*	E, мм	Вес, кг*
$^1/_2$" – DN15	80	35	17	1,8	150	3,3	150	2,8	150	3,6
$^3/_4$" – DN20	80	37	20	1,9	150	4,1	150	3,2	150	4,8
1" – DN25	80	40	23	2,1	160	5,1	160	4,3	160	5,9

** Масса конденсатоотводчика TH21 на 0,15 кг больше*

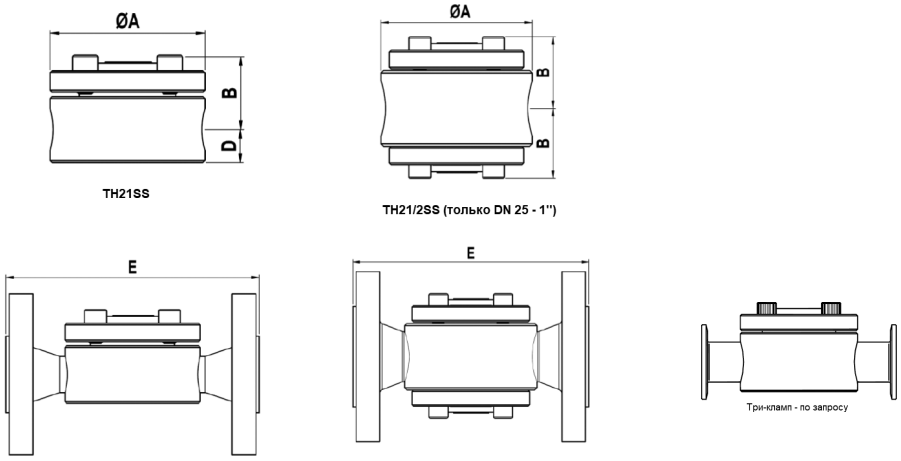

Спецификация материалов

№	Наименование	Материал
1	Корпус	AISI316/1.4401
2	Крышка	AISI316/1.4401
3	*Уплотнение	Нерж. сталь/Графит
4	*Седло	AISI 304/1.4301
5	*Капсула	Нержавеющая сталь
6	*Фильтр	AISI 304/1.4301
7	*Пружина	AISI 302/1.4300
8	Болт	Нерж. сталь A2–70

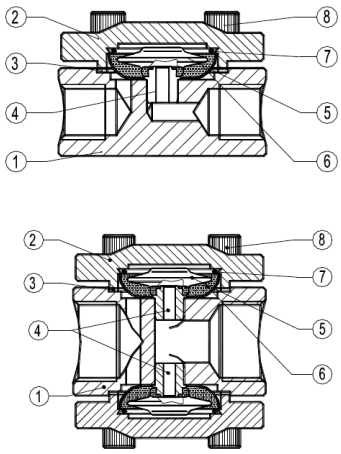

** Доступные запчасти*